specialinsert®	BOCCOLE FILETTATE CON CHIAVETTE	Dowel-Insert® Serie 90141 metrica mini frenata

Applicazione: su materiali predisposti con sedi filettate.
Le chiavette piantate sul materiale ricevente evitano lo svitamento dell'inserto.

Montaggio: avvitamento a mano o con apposita attrezzatura manuale.
Inserimento chiavette mediante pressione.

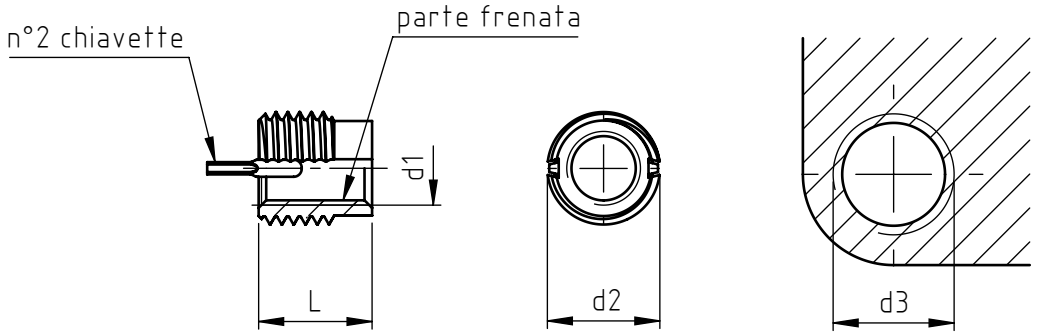

Caratteristiche prodotto				Installazione					Smontaggio	
acciaio inox	d1 6H	d2 6g	L	preforo		∅ smusso + 0,25 0	d3		∅ foro	profondità
				∅	toll.nza		6H	prof. min.		
9014102040	M 2X0,40	M 4X0,70	3,00	3,4	+0,08 −0,025	4,1	M 4	4,0	2,8	2,00
9014125045	M2,5X0,45	M4,5X0,75	3,80	3,9	+0,08 −0,025	4,6	M4,5X0,75	5,0	3,0	2,00
9014103050	M 3X0,50	M 5X0,80	4,25	4,4	+0,08 −0,025	5,1	M 5	5,5	3,5	2,25
9014104070	M 4X0,70	M 6X0,75	5,25	5,5	+0,08 −0,025	6,1	M 6X0,75	6,5	4,6	2,50

Per boccole Dowel-Insert® con specifiche MS e NAS, contattare l'ufficio tecnico/commerciale Specialinsert®

Standard ▒ Su richiesta □

Materiale: acciaio inox AISI 303 boccola, AISI 302 chiavette
Finitura: passivazione + lubrificazione a secco
Altre filettature, forme e tipologie a richiesta.
Le dimensioni sono indicative, non vincolanti, espresse in millimetri.

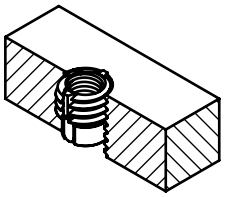

NEL COSTANTE IMPEGNO DI MIGLIORARE I PROPRI PRODOTTI LA SPECIALINSERT® SI RISERVA IL DIRITTO DI MODIFICARE LE CARATTERISTICHE TECNICHE E COSTRUTTIVE SENZA PREAVVISO. PROPRIETA' E DIRITTI DEL DOCUMENTO SONO RISERVATI. NE E' VIETATA LA RIPRODUZIONE, ANCHE PARZIALE E LA DIFFUSIONE A TERZI SENZA AUTORIZZAZIONE.

specialinsert®
www.specialinsert.it - info@specialinsert.it
SEDE:
10136 TORINO - via Monfalcone 144 - tel. 011700301 r. a. - fax 011702947
FILIALI E STABILIMENTO:
20161 MILANO - via E.Cialdini 37 - tel 026468476 r. a. - fax 0266200275
30030 MAERNE DI MARTELLAGO(VE) via E. Pavanello 1 - tel. 0415030100 r. a. - fax. 0415030110

Attrezzo completo

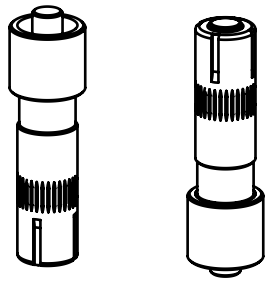

Attrezzo completo	dowel insert
	acciaio inox
905 0020.00	9014102040
905 0025.00	9014125045
905 0030.00	9014103050
905 0040.00	9014104070

Istruzioni per il montaggio:

1

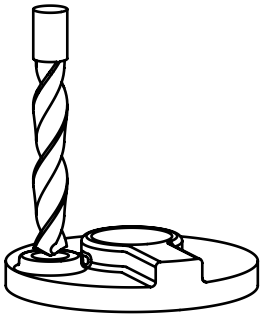

forare secondo i riferimenti
a tabella eseguire smusso
a 82°-100°

2

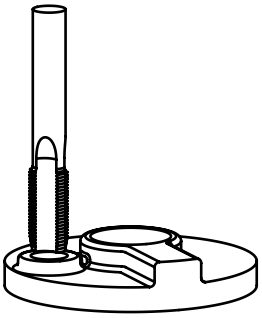

filettare con maschio
standard

3

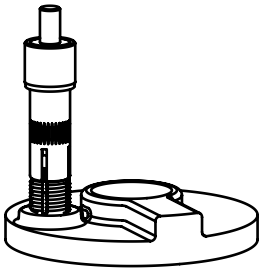

avvitare la boccola a mano o
con attrezzo di posa manuale
fino a 0,25-0,70 mm sotto
il filo della superficie

4

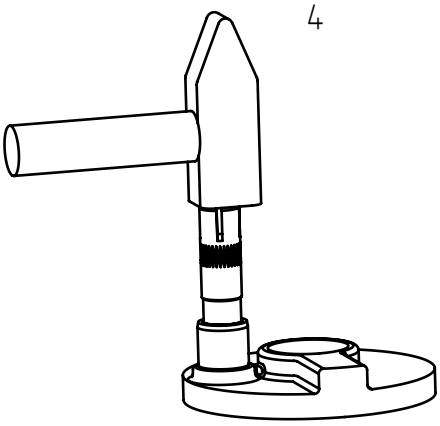

capovolgere il medesimo attrezzo per piantare
le chiavette con alcuni colpi di martello

5

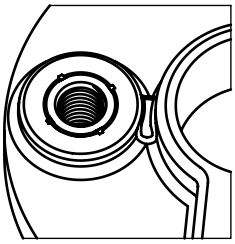

boccola posizionata

NEL COSTANTE IMPEGNO DI MIGLIORARE I PROPRI PRODOTTI LA SPECIALINSERT® SI RISERVA IL DIRITTO DI MODIFICARE LE CARATTERISTICHE TECNICHE E COSTRUTTIVE SENZA PREAVVISO. PROPRIETA' E DIRITTI DEL DOCUMENTO SONO RISERVATI. NE E' VIETATA LA RIPRODUZIONE, ANCHE PARZIALE E LA DIFFUSIONE A TERZI SENZA AUTORIZZAZIONE.

specialinsert®
www.specialinsert.it - info@specialinsert.it

SEDE:
10136 TORINO - via Monfalcone 144 - tel. 011700301 r. a. - fax 011702947
FILIALI E STABILIMENTO:
20161 MILANO - via E.Cialdini 37 - tel 026468476 r. a. - fax 0266200275
30030 MAERNE DI MARTELLAGO(VE) - via E. Pavanello 1 - tel. 0415030100 r. a. - fax. 0415030110