Applicazione: resine, materiali compositi ed altri.
Montaggio: incollaggio.

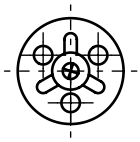

Y2000=⌀20

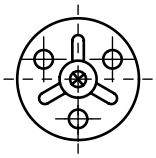

Y2300=⌀23

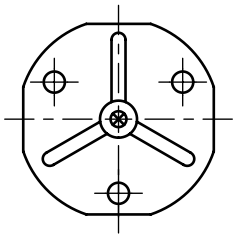

Y3800=⌀38

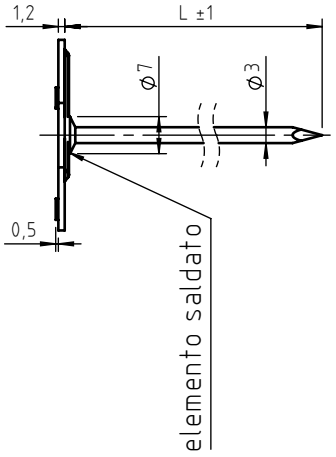

codice	L= lunghezza chiodo					
	50	60	70	80	90	100
CRY__Y2000030.__						
CRY__Y2300030.__						
CRY__Y3800030.__						

Le dimensioni sono indicative, non vincolanti, espresse in mm.

Altri particolari e materiali su richiesta.

In stock Su richiesta -- Non prodotto

Materiale: acciaio inox AISI 316_____.56
Finitura: chiodo in acciaio inox AISI 316 elettrolucidato

Tolleranze: dove non specificato, grado di precisione secondo ISO 2768-m
Esempio di
designazione: chiodo con piastrina tonda Y2300, lunghezza 70 mm,
in acciaio inox AISI 316:

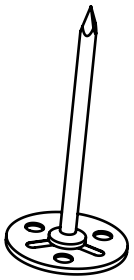

CRY70Y2300030.56

NEL COSTANTE IMPEGNO DI MIGLIORARE I PROPRI PRODOTTI LA SPECIALINSERT SI RISERVA IL DIRITTO DI MODIFICARE LE CARATTERISTICHE TECNICHE E COSTRUTTIVE SENZA PREAVVISO. PROPRIETA' E DIRITTI DEL DOCUMENTO SONO RISERVATI, NE E' VIETATA LA RIPRODUZIONE, ANCHE PARZIALE E LA DIFFUSIONE A TERZI SENZA AUTORIZZAZIONE.

specialinsert®
www.specialinsert.it - info@specialinsert.it

SEDE:
10136 TORINO - via Monfalcone 144 - tel. 011700301 r. a. - fax 011702947
FILIALI E STABILIMENTO:
20161 MILANO - via E.Cialdini 37 - tel 026468476 r. a. - fax 0266200275
30030 MAERNE DI MARTELLAGO(VE) via E. Pavanello 1 - tel. 0415030100 r. a. - fax. 0415030110

Segue

Applicazione: resine, materiali compositi ed altri.
Montaggio: incollaggio.

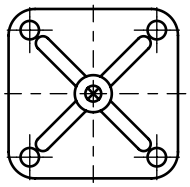

Y3232=32x32

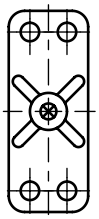

Y3815=38x15

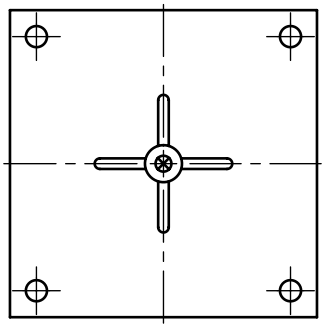

Y5858=58x58

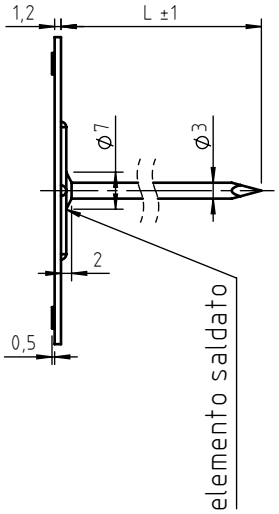

codice	L= lunghezza chiodo					
	50	60	70	80	90	100
CRY__Y3232030.__						
CRY__Y3815030.__						
CRY__Y5858030.__						

Le dimensioni sono indicative, non vincolanti, espresse in mm.

Altri particolari e materiali su richiesta.

In stock Su richiesta -- Non prodotto

Materiale: acciaio inox AISI 316 _____.56
Finitura: chiodo in acciaio inox AISI 316 elettrolucidato

Tolleranze: dove non specificato, grado di precisione secondo ISO 2768-m
Esempio di designazione: chiodo con piastrina quadra Y5858, lunghezza 70 mm, in acciaio inox AISI 316:

CRY70Y5858030.56

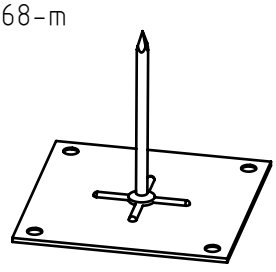

NEL COSTANTE IMPEGNO DI MIGLIORARE I PROPRI PRODOTTI LA SPECIALINSERT® SI RISERVA IL DIRITTO DI MODIFICARE LE CARATTERISTICHE TECNICHE E COSTRUTTIVE SENZA PREAVVISO. PROPRIETA' E DIRITTI DEL DOCUMENTO SONO RISERVATI. NE E' VIETATA LA RIPRODUZIONE, ANCHE PARZIALE E LA DIFFUSIONE A TERZI SENZA AUTORIZZAZIONE.

SEDE:
10136 TORINO - via Monfalcone 144 - tel. 011700301 r. a. - fax 011702947
FILIALI E STABILIMENTO:
20161 MILANO - via E.Cialdini 37 - tel 026468476 r. a. - fax 0266200275
30030 MAERNE DI MARTELLAGO(VE) via E. Pavanello 1 - tel. 0415030100 r. a. - fax. 0415030110
www.specialinsert.it - info@specialinsert.it