| specialinsert® | BOCCOLE FILETTATE CON CHIAVETTE | Dowel-Insert® serie 91000/91100 metrica leggera standard |
|---|---|---|

Applicazione: su materiali predisposti con sedi filettate.
Le chiavette piantate sul materiale ricevente evitano lo svitamento dell'inserto.

Montaggio: avvitamento a mano o con apposita attrezzatura manuale.
Inserimento chiavette mediante pressione.

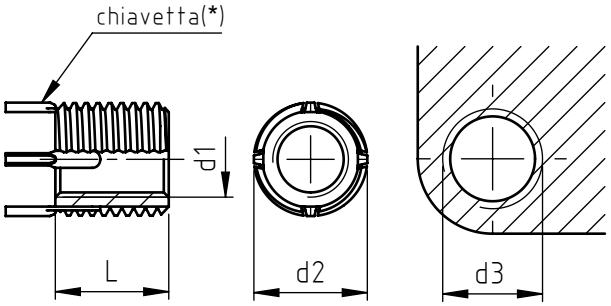


(*) ≤ M 6, 2 chiavette; > M 6, 4 chiavette

| Caratteristiche prodotto | | | | | Installazione | | | | | Smontaggio | |
|---|---|---|---|---|---|---|---|---|---|---|---|
| acciaio | acciaio inox | d1 910 6H 911 5H | d2 910 6g 911 4h | L | preforo | | Ø smusso + 0,25 0 | d3 | | Ø foro | profondità |
| | | | | | Ø | toll.nza | | 6H | prof. min. | | |
| 9100005080 | 9110005080 | M 5X0,8 | M 8X1,25 | 8,0 | 6,9 | +0,100 −0,025 | 8,25 | M 8X1,25 | 9,5 | 5,50 | 4,00 |
| 9100006100 | 9110006100 | M 6X1,0 | M 10X1,25 | 10,0 | 8,8 | +0,100 −0,025 | 10,25 | M 10X1,25 | 11,5 | 7,50 | 4,75 |
| 9100008125 | 9110008125 | M 8x1,25 | M 12X1,25 | 12,0 | 10,8 | +0,100 −0,025 | 12,25 | M 12X1,25 | 13,5 | 9,50 | 4,75 |
| 9100008100 | 9110008100 | M 8x1,0 | | | | | | | | | |
| 9100010150 | 9110010150 | M 10x1,5 | M 14X1,5 | 14,0 | 12,8 | +0,130 −0,025 | 14,25 | M 14X1,5 | 15,5 | 11,50 | 4,75 |
| 9100010125 | 9110010125 | M 10x1,25 | | | | | | | | | |
| 9100012175 | 9110012175 | M 12x1,75 | M 16X1,5 | 16,0 | 14,75 | +0,130 −0,025 | 16,25 | M 16X1,5 | 17,5 | 13,50 | 4,75 |
| 9100012125 | 9110012125 | M 12x1,25 | | | | | | | | | |

Per boccole Dowel-Insert® con specifiche MS e NAS, contattare l'ufficio tecnico/commerciale Specialinsert®

Standard ▒ Su richiesta □

Materiale: boccola acciaio 910 _____
acciaio inossidabile AISI 303 911 _____
chiavetta acciaio inossidabile AISI 302

Finitura: dowel-insert in acciaio: fosfatazione allo zinco
dowel-insert in acciaio inox: passivazione

Filettatura: d1 interna metrica standard

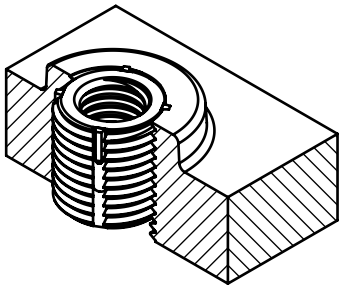

Altre filettature, forme e tipologie a richiesta.
Le dimensioni sono indicative, non vincolanti, espresse in mm.

NEL COSTANTE IMPEGNO DI MIGLIORARE I PROPRI PRODOTTI LA SPECIALINSERT® SI RISERVA IL DIRITTO DI MODIFICARE LE CARATTERISTICHE TECNICHE E COSTRUTTIVE SENZA PREAVVISO. PROPRIETA' E DIRITTI DEL DOCUMENTO SONO RISERVATI. NE E' VIETATA LA RIPRODUZIONE, ANCHE PARZIALE E LA DIFFUSIONE A TERZI SENZA AUTORIZZAZIONE.

specialinsert®
www.specialinsert.it - info@specialinsert.it
SEDE:
10136 TORINO - via Monfalcone 144 - tel. 011700301 r. a. - fax 011702947
FILIALI E STABILIMENTO:
20161 MILANO - via E.Cialdini 37 - tel 026468476 r. a. - fax 0266200275
30030 MAERNE DI MARTELLAGO(VE) via E. Pavanello 1 - tel. 0415030100 r. a. - fax. 0415030110

Attrezzo completo

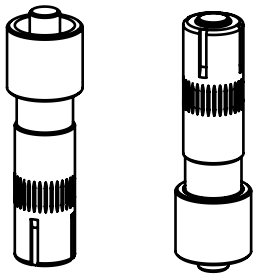

| Attrezzo completo | Dowel insert |
|---|---|
| | acciaio/acciaio inox |
| 915 0050.00 | 91_0005080 |
| 915 0060.00 | 91_0006100 |
| 915 0080.00 | 91_0008125 |
| | 91_0008100 |
| 915 0100.00 | 91_0010150 |
| | 91_0010125 |
| 915 0120.00 | 91_0012175 |
| | 91_0012125 |

Istruzioni per il montaggio:

1

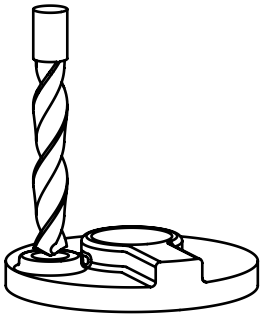

forare secondo i riferimenti
a tabella eseguire smusso
a 82°-100°

2

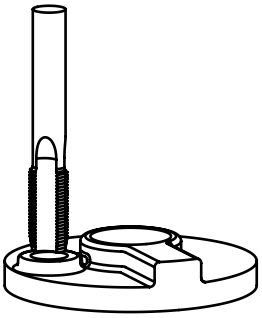

filettare con maschio
standard

3

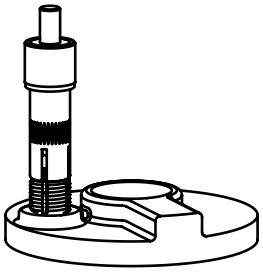

avvitare la boccola a mano o
con attrezzo di posa manuale
fino a 0,25-0,70 mm sotto
il filo della superficie

4

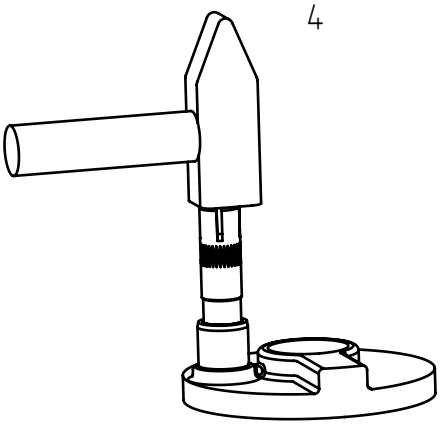

capovolgere il medesimo attrezzo per piantare
le chiavette con alcuni colpi di martello

5

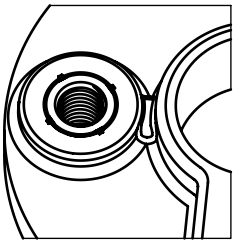

boccola posizionata

NEL COSTANTE IMPEGNO DI MIGLIORARE I PROPRI PRODOTTI LA SPECIALINSERT® SI RISERVA IL DIRITTO DI MODIFICARE LE CARATTERISTICHE TECNICHE E COSTRUTTIVE SENZA PREAVVISO. PROPRIETA' E DIRITTI DEL DOCUMENTO SONO RISERVATI. NE E' VIETATA LA RIPRODUZIONE, ANCHE PARZIALE E LA DIFFUSIONE A TERZI SENZA AUTORIZZAZIONE.

specialinsert®
www.specialinsert.it - info@specialinsert.it

SEDE:
10136 TORINO - via Monfalcone 144 - tel. 011700301 r. a. - fax 011702947
FILIALI E STABILIMENTO:
20161 MILANO - via E.Cialdini 37 - tel 026468476 r. a. - fax 0266200275
30030 MAERNE DI MARTELLAGO(VE) - via E. Pavanello 1 - tel. 0415030100 r. a. - fax. 0415030110