specialinsert

RIVETTI TUBOLARI FILETTATI CON TESTA CILINDRICA E GAMBO SEMIESAGONALE IN ACCIAIO INOX 316

Deform - nut
serie E TC/K
inox 316

Applicazione: su parti scatolate o tubolari, laminati metallici e non.
Montaggio: mediante apposite attrezzature manuali o pneumatiche.

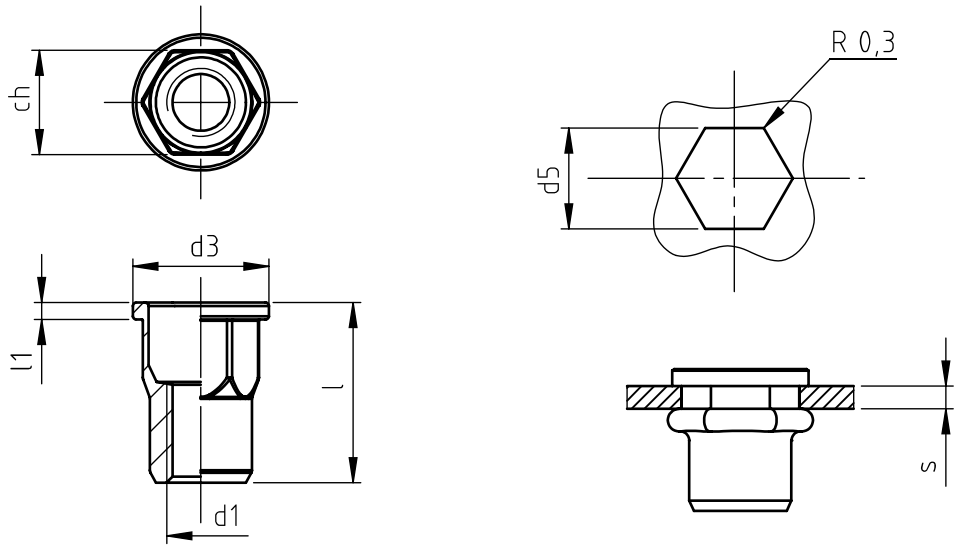

codice	s spessore serrabile	l	d1	ch	d3	l1	d5 +0,15 0
E TC M 4/K	0,5 ÷ 2,0	12,0	M 4	6,0	9,0	1,0	6,0
E TC M 5/K	0,5 ÷ 3,0	12,5	M 5	7,0	10,0	1,0	7,0
E TC M 6/K	0,5 ÷ 3,0	16,0	M 6	9,0	12,0	1,5	9,0
E TC M 8/K	0,5 ÷ 3,0	17,5	M 8	11,0	15,0	1,5	11,0

Le dimensioni sono indicative, non vincolanti, espresse in mm.

Standard Su richiesta -- Non prodotto

Materiale: acciaio inox AISI 316

Finitura: allo stato naturale

Esempio di designazione: rivetto tubolare filettato con testa cilindrica e gambo semiesagonale, spessore di serraggio 2,0 mm, filettatura M 6, in acciaio inox AISI 316:
E TC M 6/K

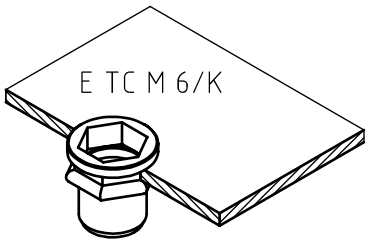

NEL COSTANTE IMPEGNO DI MIGLIORARE I PROPRI PRODOTTI LA SPECIALINSERT SI RISERVA IL DIRITTO DI MODIFICARE LE CARATTERISTICHE TECNICHE E COSTRUTTIVE SENZA PREAVVISO. PROPRIETA' E DIRITTI DEL DOCUMENTO SONO RISERVATI; NE E' VIETATA LA RIPRODUZIONE, ANCHE PARZIALE E LA DIFFUSIONE A TERZI SENZA AUTORIZZAZIONE.

specialinsert
www.specialinsert.it - info@specialinsert.it
SEDE:
10136 TORINO - via Monfalcone 144 - tel. 011700301 r. a. - fax 011702947
FILIALI E STABILIMENTO:
20161 MILANO - via E.Cialdini 37 - tel 026468476 r. a. - fax 0266200275
30030 MAERNE DI MARTELLAGO(VE) via E. Pavanello 1 - tel. 0415030100 r. a. - fax. 0415030110